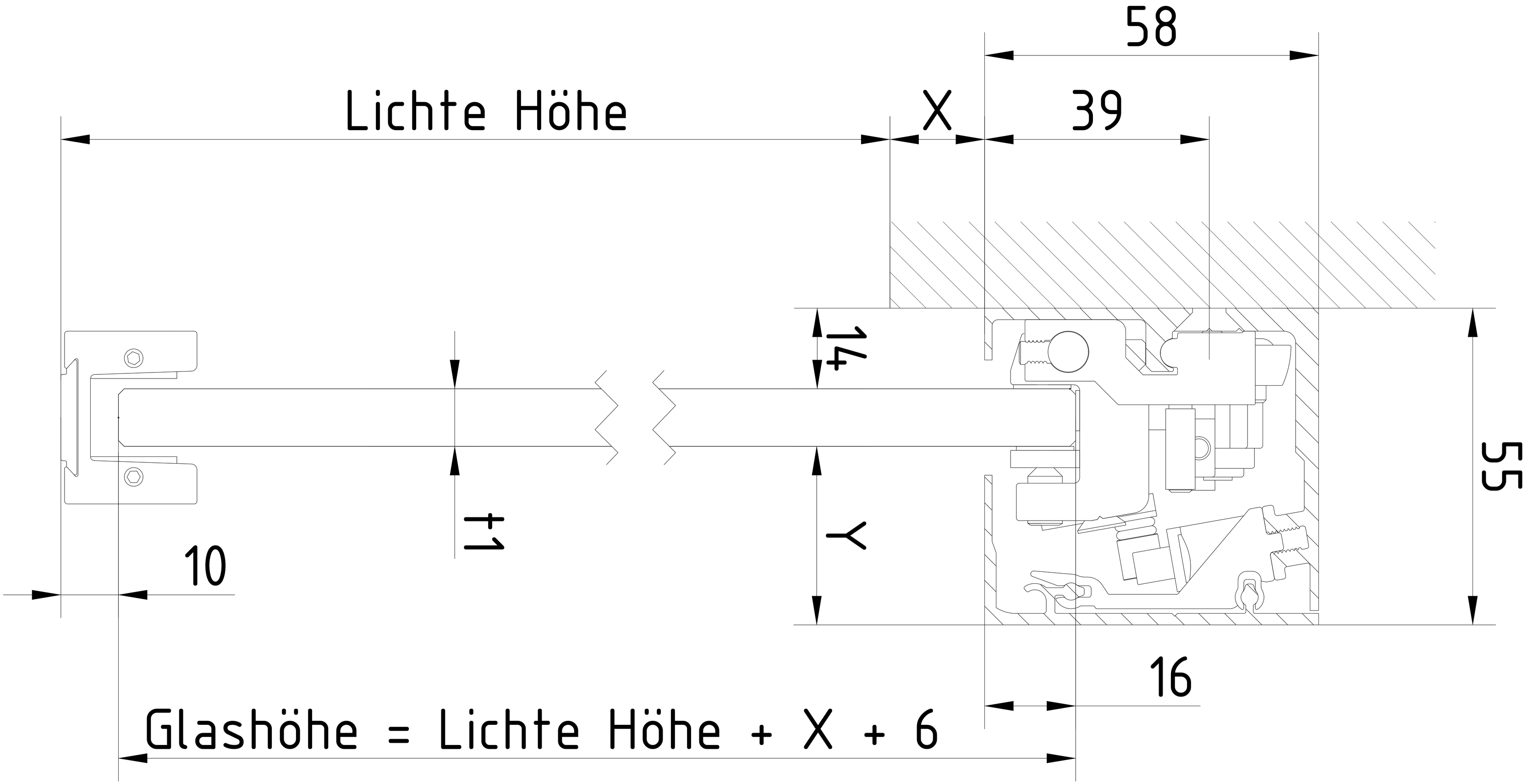
58
Lichte Höhe
X
39
14
55
11
Y
10
16
Glashöhe = Lichte Höhe + X + 6